TreM K1

TreM K1, cappucino - PC dimmable

NorDesign AS
www.nordesign.no / tlf: 73 84 95 50

Art. nr. 209090725
GTIN 7070952138710

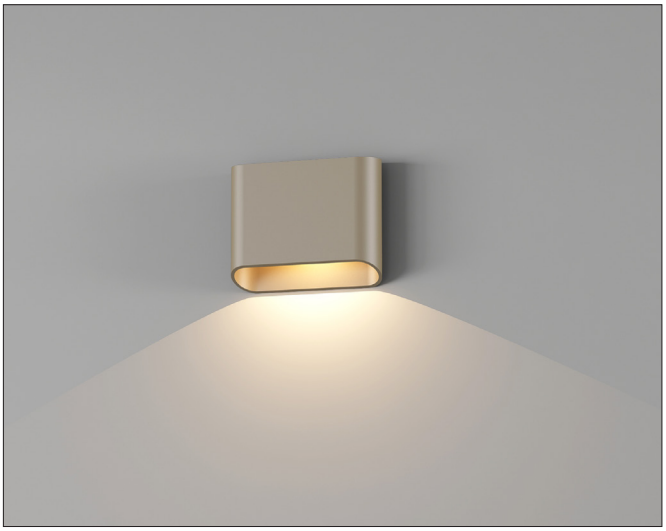

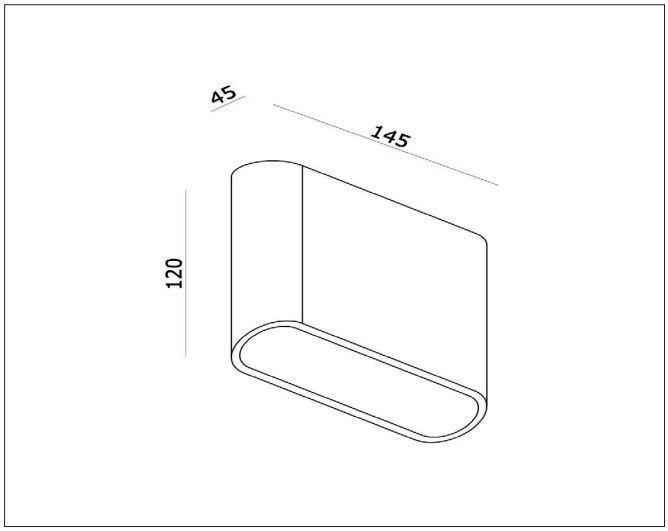

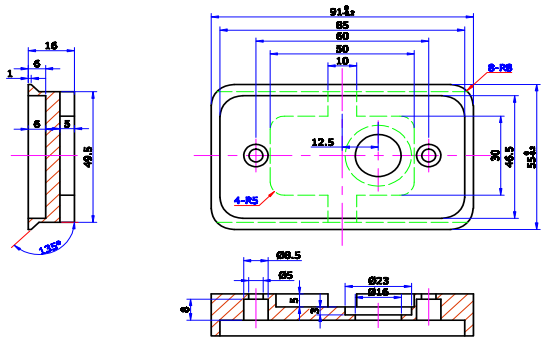

TreM er en slank og stilren vegglampe som kommer i to modeller.
Serien gir et bredt lysbilde på veggen.

K1: Lyser i en retning
K2: Lyser i to retninger

Serien kan benyttes både inn- og utendørs. IP65. Dimbar fase avsnitt.

PRODUKT

Total lumen (lm)	291lm
Total forbruk (W)	7W
Total effekt (lm / W)	42lm/W
Materiale produkt	Aluminium
Materiale avdekning	Glass
Farge produkt	Cappucino
Farge avdekning	Transparent
Type avdekning	Cover
Type lakk	Powder coating
IP - grad	65
Beskyttelsesklasse	I
Strålevinkel (grader)	120 º
Lysstråling	Retningsstyrt
Driftstemperatur	-20ºC - +50ºC
MacAdam step / SDCM	4

EL-DATA

Min. spenning inn (V)	220V
Maks. spenning inn (V)	240V
Min. frekvens (Hz)	50Hz
Maks. frekvens (Hz)	60Hz
Type spenning (AC / DC)	AC
Power Factor	>0,90
Sikring: maks. på 16A B	171
Sikring: maks. på 16A C	171
Driver merke	Galoppato (GLP12TFHR200P)
Driver strøm / spenning	200mA / 27-42V
Driver levetid	50.000T
Dimbar	Fase avsnitt
Flimmerfri	Ja
	✓ SVM (≤ 0,4)
	✓ Pst LM (≤ 1,0)

LYSKILDE

Lyskilde antall (stk.)	1
Lyskilde navn/ modell	Teen LED
Lysfarge (Kelvin)	3000K
CRI / RA	>90
Levetid 50.000T	L80B50
Levetid 100.000T	L70B50
Energiklasse	G

TILKOBLING / MONTASJE

Tilkoblingstype	Wago
Åpen / lukket tilkobling	Åpen og lukket
Kabelinnføring	1 stk.
Pakning	Gummipakning (1stk.)
Anbefalt bruksområde	Innendørs / utendørs
Vekt på armatur	0,7 Kg