NorDesign AS
Granåsvegen 7, 7069 TRONDHEIM
www.nordesign.no / tlf: 73 84 95 50

INSTALLASJONSMANUAL

R25 - Splicing

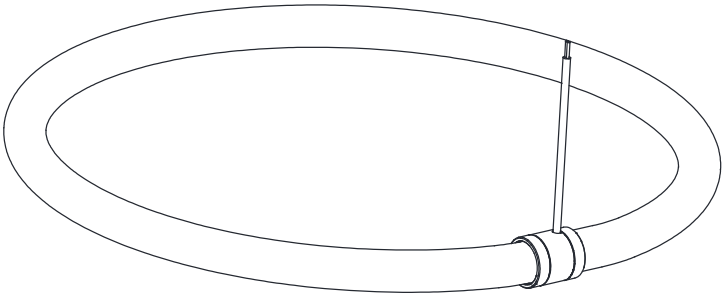

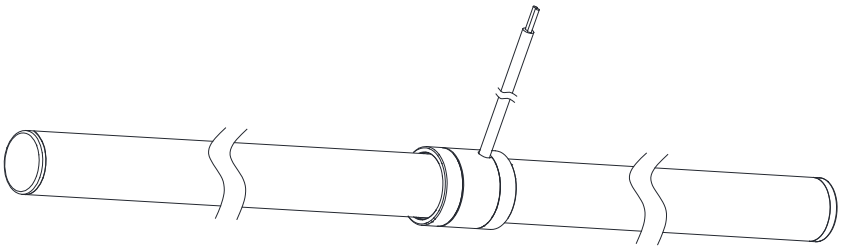

NorDesign AS
Granåsvegen 7, 7069 TRONDHEIM
www.nordesign.no / tlf: 73 84 95 50

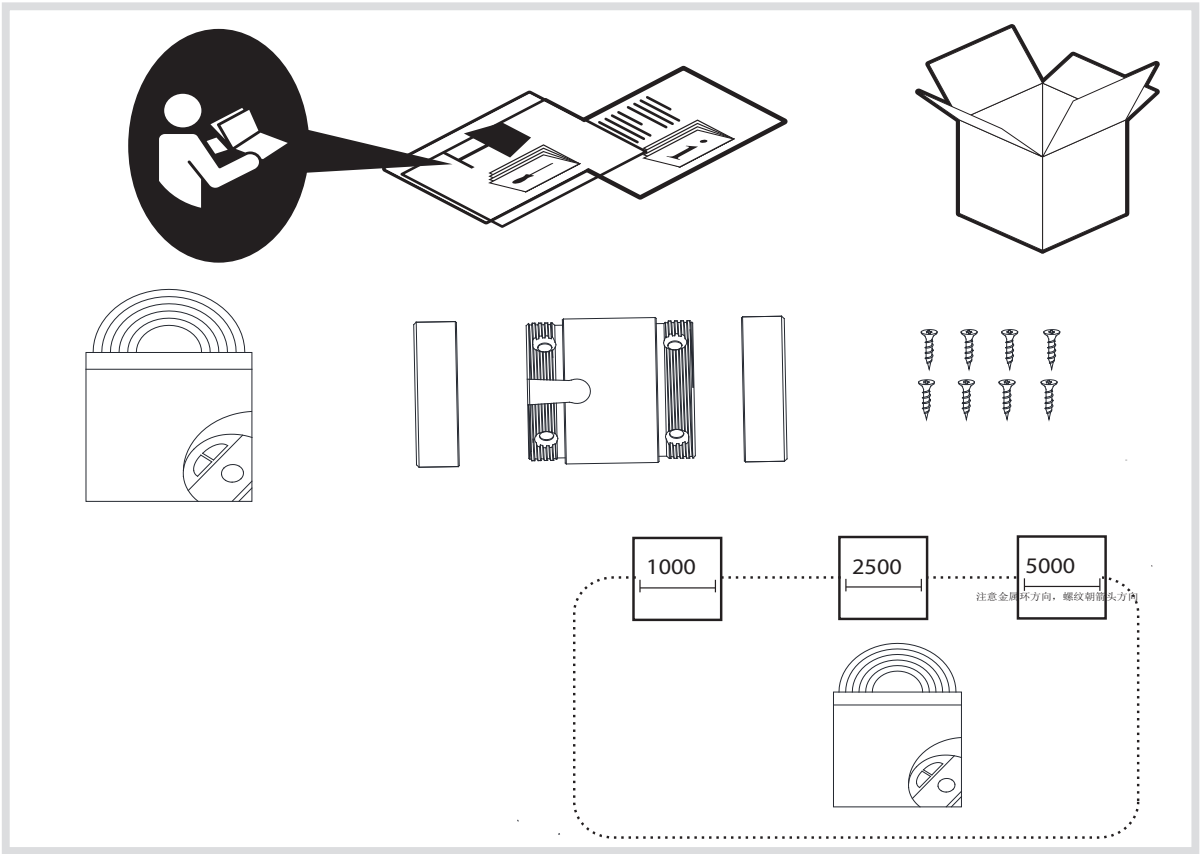

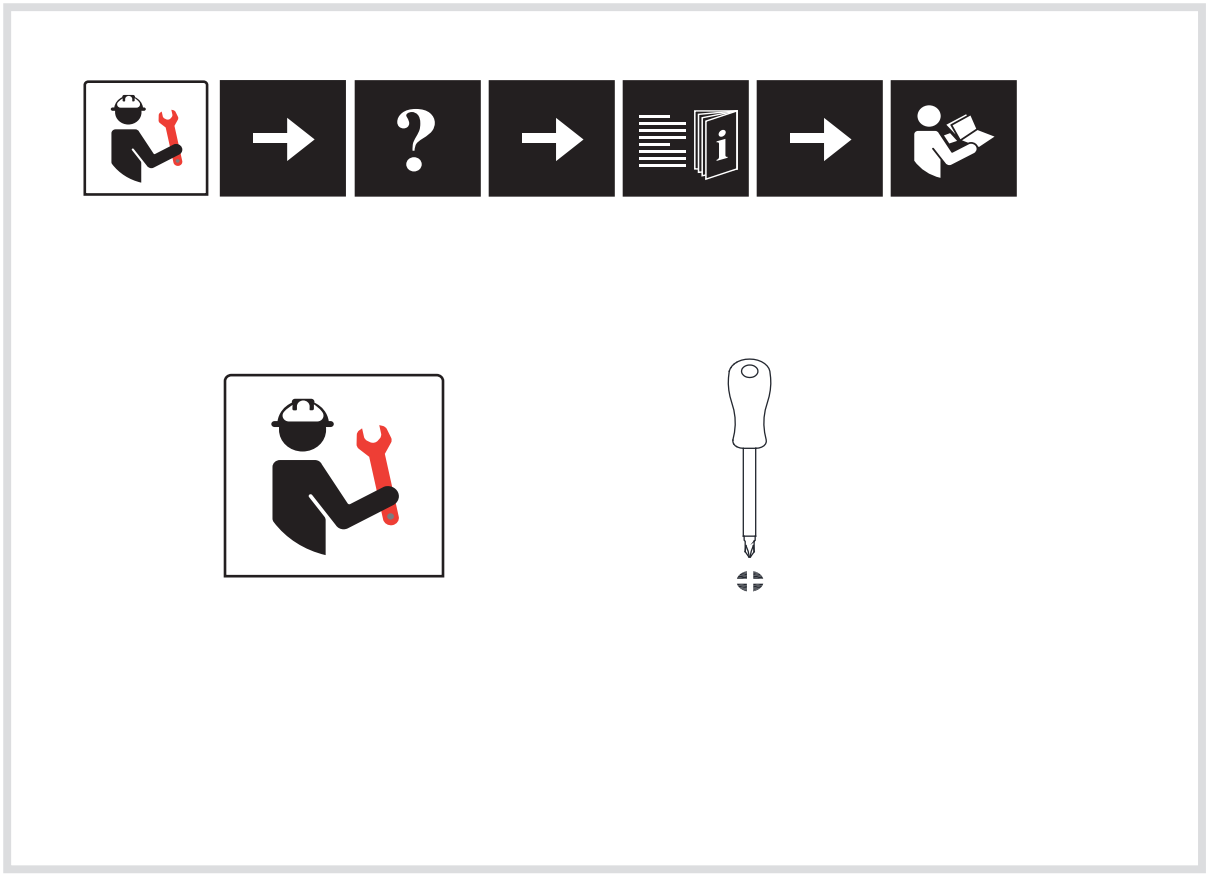

NorDesign AS
Granåsvegen 7, 7069 TRONDHEIM
www.nordesign.no / tlf: 73 84 95 50

1

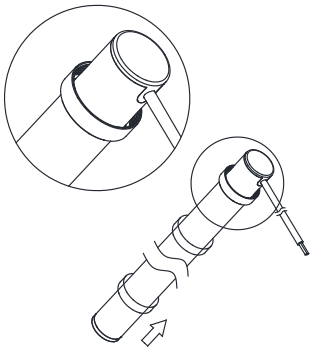

2

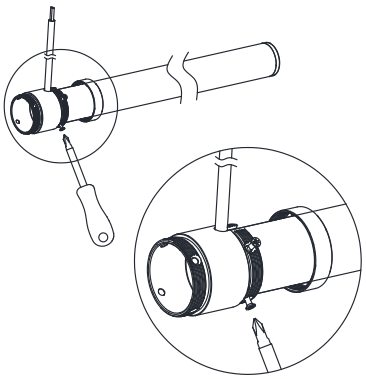

3

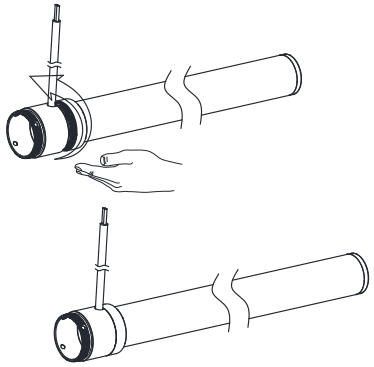

4

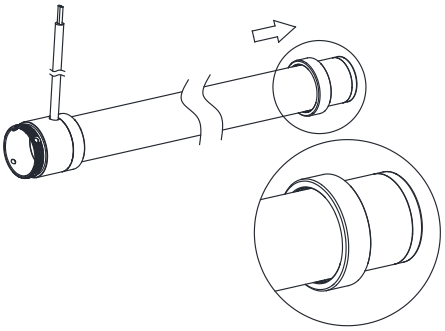

5

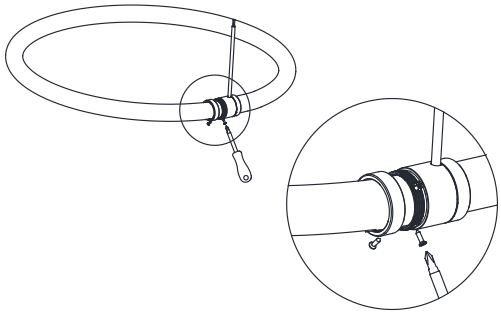
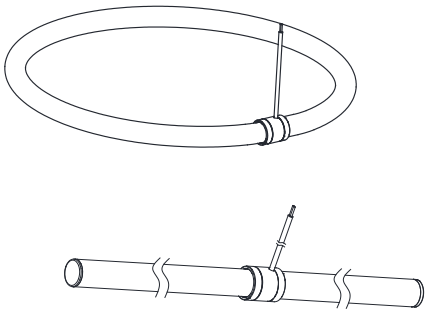
6