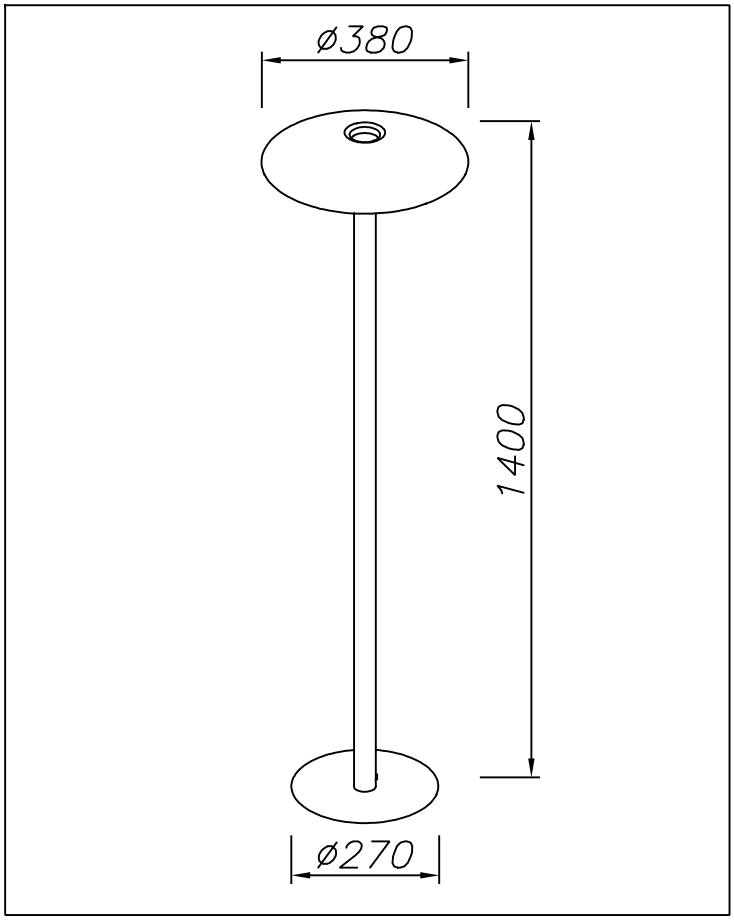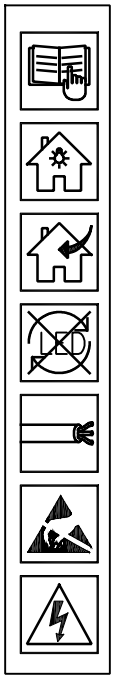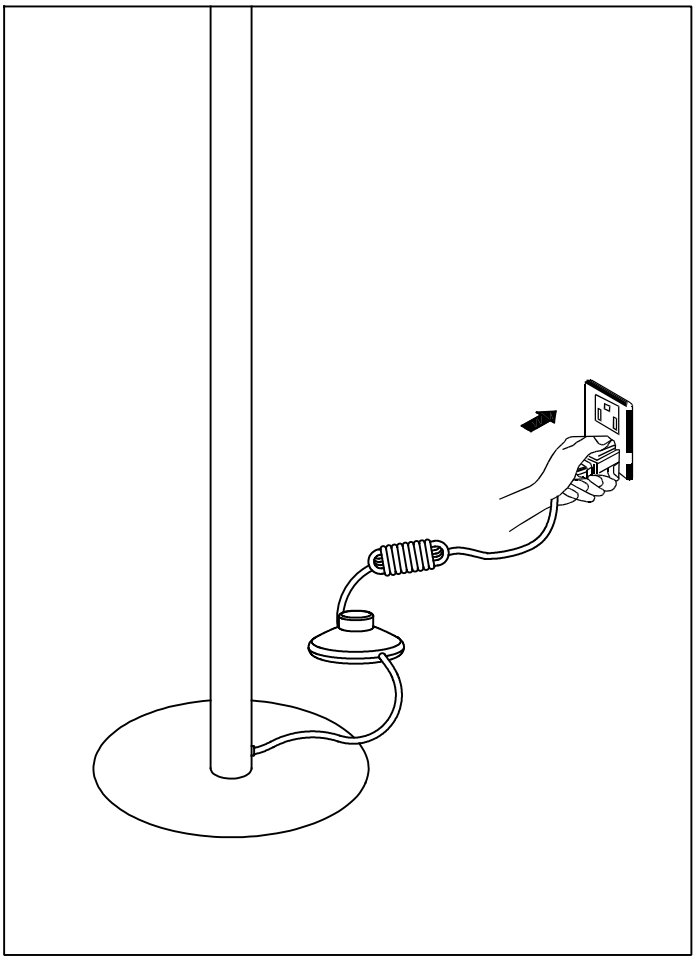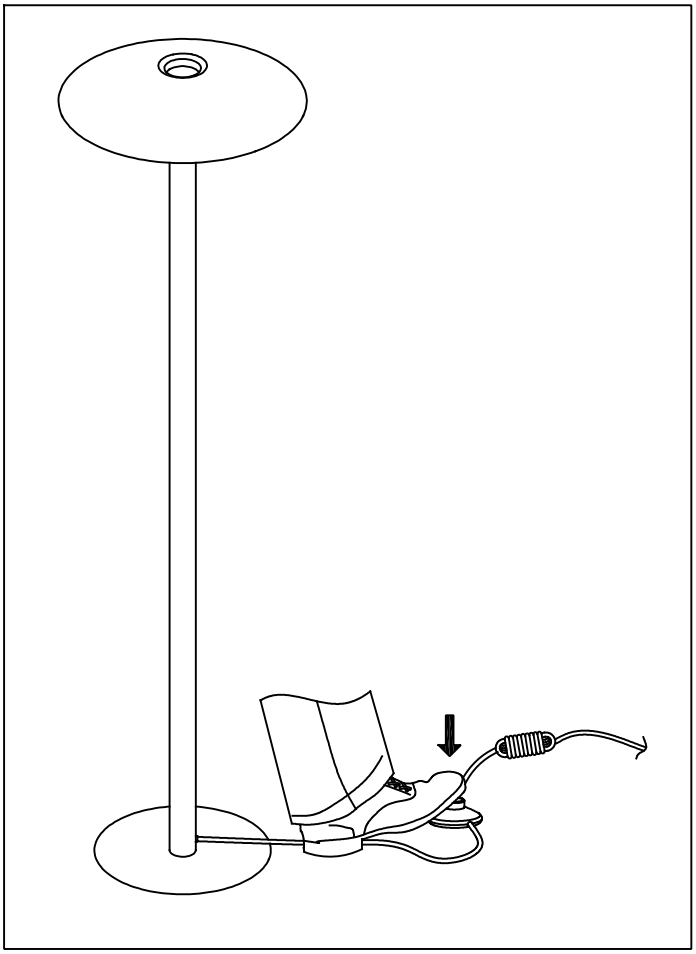
ø380
1400
ø270