Misty duo 60, hvit - dimbar

366586006

NORDESIGN

Tekniske data
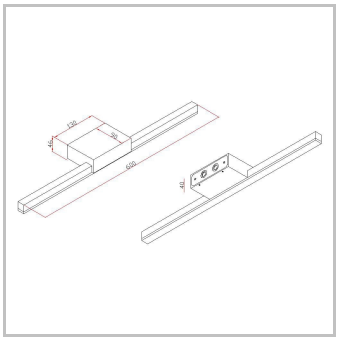
Artikkelnummer	366586006
GTIN	7070952020213
Beskyttelsesklasse	I
IP	54
Høyde	4.6
Bredde	60
Dybde	9
Nettovekt	0.67
Kartongstørrelse	6
Tilkoblingstype	Skruterminal
Farge produkt/base	Hvit
Farge optikk/skjerm	Hvit
Materiale produkt/base	Aluminium
Materiale optikk/skjerm	Polykarbonat
Driftsspenning	220-240V AC
AC/DC	AC
Min. frekvens (Hz)	50
Maks. frekvens (Hz)	60
Dimbar	Fase avsnitt
Antall lyskilder/moduler	1
Lyskilde	13,5w Samsung LED, 2700K - 1100lm/CRI>80
Lyskilde	Samsung
Lysfarge (K)	2700
CRI >	80
Strålevinkel	120
Forbruk (system) (W)	17
Effektivitet (system) (lm/w)	65