Neon strip 1312 TB Straight cable connector 30CM

AS-NMT1312MH0-FL

Tekniske data
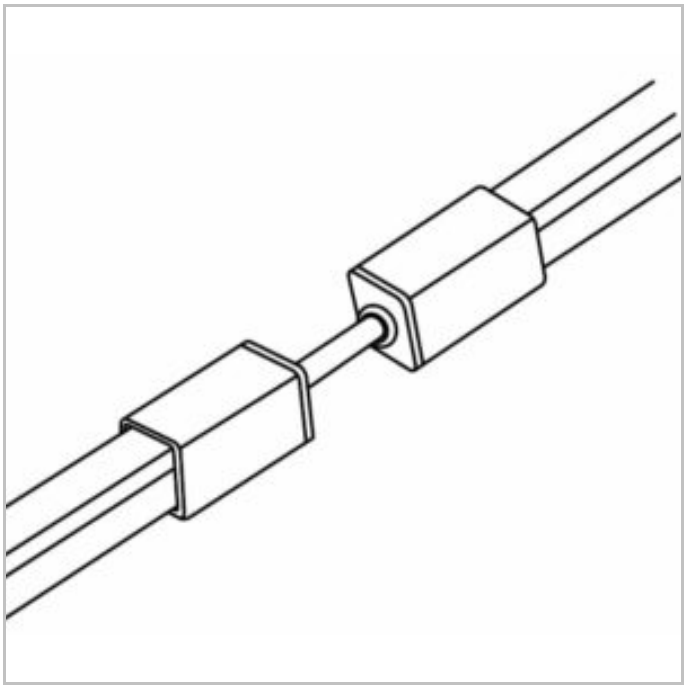
Artikkelnummer	AS-NMT1312MH0-FL
GTIN	7070952122917
Beskyttelsesklasse	III
IP	67
Ledningslengde	30
Driftsspenning	24V DC