Neon strip 1312 TB Right connector

AS-NMT1312HR0-FL

Tekniske data
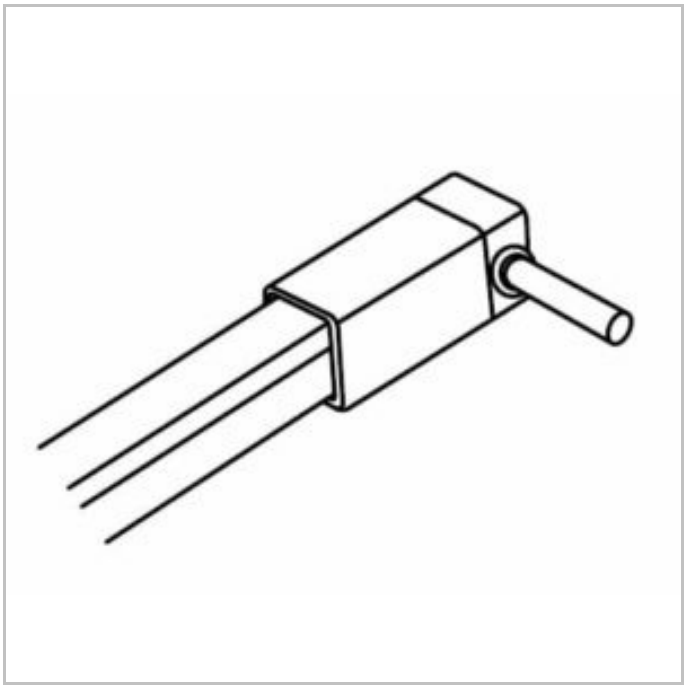
Artikkelnummer	AS-NMT1312HR0-FL
GTIN	7070952122894
Beskyttelsesklasse	III
IP	67
Driftsspenning	24V DC