Monopod 205, 10W/15W/20W/28W, signal white

502052006v2

NORDESIGN

Tekniske data
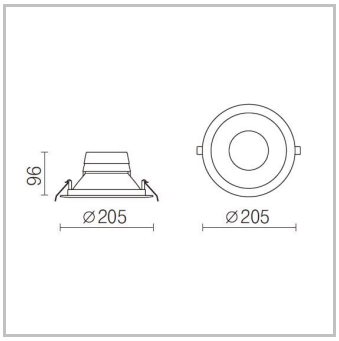
Artikkelnummer	502052006v2
GTIN	7070952125222
Beskyttelsesklasse	III
IK	2
IP	54
Høyde	9.6
Bredde	20.5
Dybde	20.5
Hullmål (mm)	17,5
Ledningslengde	30
Nettovekt	0.37
Kartongstørrelse	20
Farge produkt/base	Hvit / alu
Farge optikk/skjerm	Hvit
Materiale produkt/base	Aluminium
Materiale optikk/skjerm	PC (MP UGR<19)
Driftsspenning	36,4-42,9V DC
AC/DC	DC
Dimbar	Avhengig av strømforsyning
Antall lyskilder/moduler	1
Lyskilde	10-28W OSRAM LED, 1163lm-2567lm, 3000K - CRI>90
Lyskilde	Osram
Lysfarge (K)	3000
CRI >	90
Strålevinkel	70
SDCM / MacAdam (	3