Primostar 2507 2M alu/frosted cover

419481112

NORDESIGN

Tekniske data
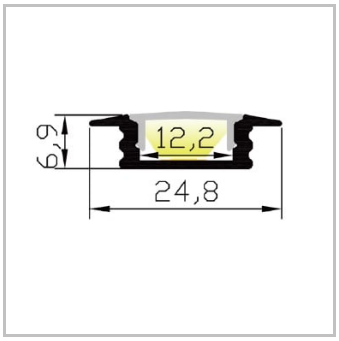
Artikkelnummer	419481112
GTIN	7070952102568
Høyde	0.7
Bredde	200
Dybde	2.5
Hullmål (mm)	D: 17,5 H: 5,6
Nettovekt	0.32
Kartongstørrelse	100
Farge produkt/base	Alu
Farge optikk/skjerm	Hvit
Materiale produkt/base	Aluminium
Materiale optikk/skjerm	Polykarbonat