Volar - rechargeable table lamp, jet black

171210505

Tekniske data

Artikkelnummer	171210505
GTIN	7070952140454
Beskyttelsesklasse	III
IP	44
Høyde	39.4
Bredde	23
Dybde	23
Ledningslengde	100
Kartongstørrelse	12
Farge produkt/base	Sort (jet black)
Farge optikk/skjerm	Smoke
Materiale produkt/base	Polykarbonat
Materiale optikk/skjerm	Polykarbonat
Driftsspenning	5V 1A
Dimbar	Innebygget dimmer
Antall lyskilder/moduler	1
Lyskilde	3,9W LED, 2200K - 286lm, CRI>80
Lysfarge (K)	2200
CRI >	80
Forbruk (system) (W)	3.9
Effektivitet (system) (lm/w)	73



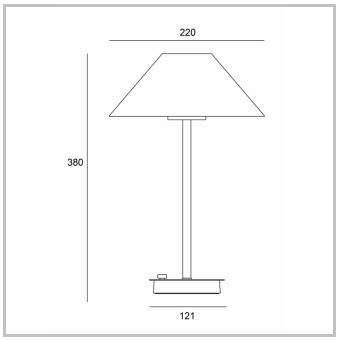







Nordesign AS, Brøsetekra 7, 7069 Trondheim • Tlf. 73 84 95 50 • E-post: nordesign@nordesign.no • www.nordesign.no